Gortina Machines Outils

Mail : contacts@gmo.fr – Site : www.gmo.fr
ZA du Landreau – 49610 Mozé-sur-Louet
Tel : 02.41.79.79.00 – Fax : 02.41.79.79.09

3644

Presse Plieuse AMADA ITS

Force	125 T.
Longueur maximale	3000 mm
Distance entre-montants	2600 mm
Profondeur du col de cygne	400 mm
Course	105 mm
Encombrements	3240 x 1940 x 2290
Poids	6580 Kg
Equipé d'outillage neuf	

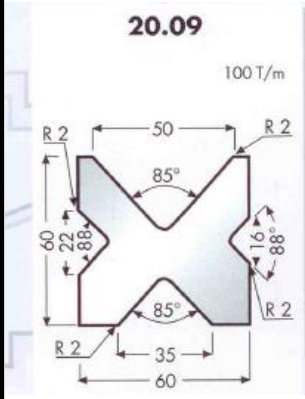

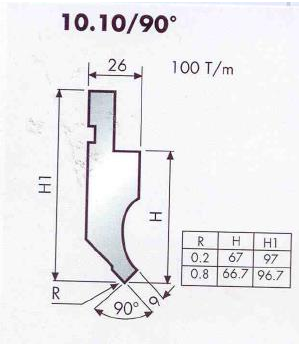

3644